d' -blat

Redaktioun : Hengi Schreiner a Grupperot

Abrëll 2018 No 15

NEWS

De FNEL'S Shop

De FNEL ScoutShop ass all Donneschdes
vun 17h00 bis 19h00 op.(ausser an de Schoulvakanzen).

Le FNEL ScoutShop est ouvert tous les jeudis après-midi de 17h00 à 19h00. (sauf congés scolaire).

61a, rue de Trêves
Luxembourg-Cents

!!! EXTRA-OUVERTURE !!!

Samschdes, den 30. Juni '18
Samedi, le 30 juin '18
10:00 à 12:00hrs

Schaffen mat Salzdég

Explications pour les logos en haut des différents articles du „Kéisblat"

= informations pour les louveteaux (8 à 11 ans)

= informations pour les scouts (11 à 15 ans)

= informations pour les explorers (15 à 18 ans)

= informations pour les rovers (18 à 26 ans)

= informations de la part de notre amicale

3.06.2017

Péngschtcamp
Campregelen

- net klapen
- net dobanen lafen
- net mat den Schung dobanen
- nemmen mat den Schlappen dobanen
- net mat den Täschenluten spillen
- keen Meedchen / keen Jong erschrecken
- naicht um Bueden leien oder umolen
- keng Schlofsäch an Carry-matt loossen
- Alles wat an Pubelle gehéiert gehéiert an d'Pubelle
- Keng Piquen rauszeien
- net kämpfen / schloen / streiden
- net jäizen
- Op d Chefen lauschteren.

denner briechen / net dranbraddelen

- Kengem seng Kap klauen / tauschen
- Sech un Zaiten halen.
- Moies net een den aneren wakreg man

Didfereen respektéieren an net fluchen

Fx Jll Marie LS P LS Julie Krier

8-11 ans

programme trimestriel pour louveteaux

Avril

Di 22	sortie Sixplo Hollywood à Luxembourg	09:45-16:15
Sa 28	réunion	10:00-12:00

Mai

Sa 05	réunion	10:00-12:00
Sa 12	réunion	10:00-12:00
Sa 19-Je 24	camp de Pentecôte en France (tout le groupe)	
Sa 26	pas de réunion	

Juin

Sa 02	nuit du sport	19:00-23:30
Sa 09	fête achèvement des gros oeuvres home	11:00- …
Sa 16	visite et grillade groupe à Remerschen	10:15-….
Ve 22	cortège Fête nationale	17:45-19:30
Sa 23	pas de réunion	
Sa 30	dernière réunion pour l'année 17-18	10:00-12:00

Juillet

Sa 07	pas de réunion	
Di 08	Pow-Wow FNEL à Strassen	09:00-16:50
Di 15	Mondorfffête	11:00-22:00

EN CAS D'EMPÊCHEMENT, merci de contacter
Michi Tibor (Thou) (Tél: 621299293) tibimi@gmx.net ou
Céline Wagner (Kaa) (Tél: 621644079) celinewagner3@hotmail

Onst Ofzeechen an onse Logo

D´Lilie: ass d´Zeeche vun alle Scoute vun der Welt.
De Krees: ass d´Sonn, d´Quell vum Liewen, et ass awer och de Krees vun der Frëndschaft, d´Kette vun der Bridderlechkeet.
D´Hoaren stellen d´Kraaft duer a sinn op d´Indianerkultur zeréckzeféieren.
D´Blat vum Bergahorn (Sycomore): ass d´Symbol vun der Liewenskraaft.
Déi gréng Faarf dréckt eis Hoffnung fir eng besser Welt aus.
Déi wäiss Faarf symboliséiert d´Rengheet vun eisen Absichten.
D´Zelt stellt d´Liewen an der fräier Natur duer, et ass op, wat bedeit, datt jidderee bei eis komme kann.
Déi blo Faarf ass d´Faarf vun der Treit zum Scoutsgesetz an zum Verspriechen.
D´Feier dréckt eis Begeeschterung fir d´Scoutsprinzipien aus

Zanter 2008 huet d´FNEL zousätzlech zum Ofzeechen och e Logo:

An den 3 Pastillë gi folgend Wäerter widderholl:
D´Zelt, d´Feier an eise Foulard.
Mof ass d'Faarf vum weltwäite Scoutsmouvement a steet fir d'Hëllef an d'Responsabilitéit vis-à-vis vun deenen aneren.

De Foulard steet fir d'Prinzipie vum Scoutissem:

- learning by doing,
- d´Liewen a klenge Gruppen
- an déi perséinlech Entwécklung.

11-15 ans

programme trimestriel pour scouts

Avril

Sa 21	sortie Pol Nau	09:30-16:30
WE 28-29	weekend formation Daniel Wagner	09:40//16:40

Mai

Sa 05	réunion	10:00-12:00
Sa 12	réunion	10:00-12:00
Sa 19-Je 24	camp de Pentecôte en France (tout le groupe)	
Sa 26	pas de réunion	

Juin

Sa 02	nuit du sport	19:00-23:30
Sa 09	fête achèvement des gros oeuvres home	11:00-…
Sa 16	visite et grillade groupe à Remerschen	10:15-….
Ve 22	cortège Fête nationale	17:45-19:30
Sa 23	pas de réunion	
Sa 30	dernière réunion pour l'année 17-18	10:00-12:00

Juillet

Sa 07	pas de réunion	
Di 08	Pow-Wow FNEL à Strassen	09:00-16:50
Di 15	Mondorfffête	11:00-22:00

EN CAS D'EMPÊCHEMENT, merci de contacter Carlo Schott (Morse) (Tél: 621167872)

Sortie

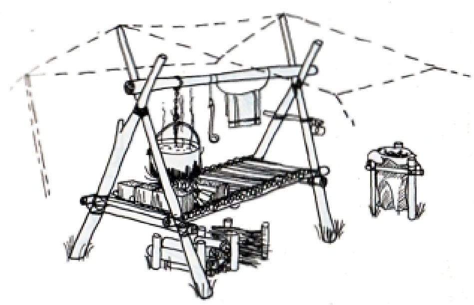

21.04.2018
au Badboeschelchen

Rendez-vous 9h30

Retour 16h30

Sortie kachen an der Natur

Outdoor cooking

Waat muss ech matbrengen :
1. Mäin Scoutsbichelchen
2. Mäi Foulard
3. Eng Gamelle, Besteck an e Kichenduch
4. Ee Bidon mat Waasser
5. vill gut Laun an e gudden Appetit

Um Programm steet ee flotte Menu an der Natur prépareiert. Mir léieren hei verschidde Methode kenne wéi een dobausse ka kachen.
Scoutstechniken : Brelage, platte Knuet, Konstruktioun opriichten, Feier maachen, Kachen, Spullen, Spill a Spaass

Affaires à amener :
1. livre Scout
2. foulard
3. Gamelle, couverts, serviette de cuisine
4. Bidon rempli d'eau
5. bonne humeur et bon appétit

Au programme : préparer un bon repas en plein milieu de la nature. Nous apprenons différentes méthodes pour cuisiner en pleine nature.
Techniques scoutes : brelage, nœud plat, construction d'une table à feu, faire du feu, cuisiner, faire la vaisselle, jeux et amusements

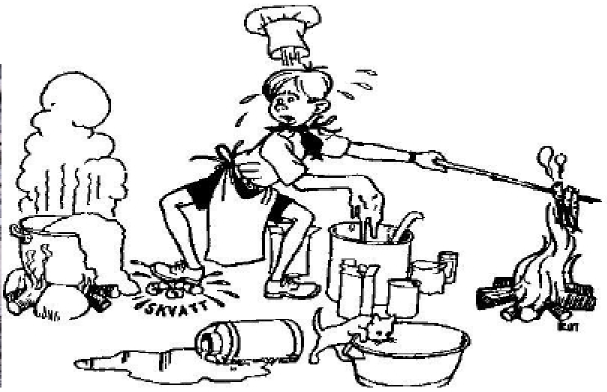

Mëttelalter Weekend (28-29.04.18)

Wëllkomm dir adeleg Ritter,

sidd dir bereet zesummen eng aner Buerg ze erueweren an auszeraiberen? Well dir iech géint een aneren Clan moossen? Hutt dir Loscht déi verschidden mëttelalterlech Gesellschaftsschichten kennen ze léieren?

Dann trëtt un an sidd dobäi um Mëttelalter Weekend zu Miersch

Wéini: 28. bis 29. Abrëll 2018
Wou: Miersch
RDV: um 9:45 Auer zu Munneref (arrêt Christophorus)
Schluss: um 16:40 Auer op der selwechter Platz
Präis: 40€ pro Participant

Umeldung: bis den 21. Abrëll 2018, andeems dir d'Geld op de Compte vun de Munnerefer Mais BGLL IBAN LU19 0030 8721 8794 0000 mat der Mentioun: Numm vum Kand + Mëttelalter iwwerweist. D'Souche schéckt dir w.e.g. bis de selwechten Datum un den

Daniel Wagner
17, rue de la Résistance
L-5651 Mondorf-les-bains
wagnerdani@live.com

Material: Rucksak mat allem dran, wat een fir een Weekend brauch (Schlofsak, Ënnerwäsch, Pyjama, Schlappe fir am Home, dem Wieder ugepasste Kleeder, Täscheluucht, Zännbiischt,...), een mëttelalterlechen Objet wann der een hutt, ee klenge Rucksak fir Ënnerwee, Scoutsbichelchen, Foulard, Bloc, Bic. Dir braucht keng Carrymat a keng Gamelle!.

är Scoutecheffen

Weekend au Moyen Age (28-29.04.18)

Bienvenue, Vous les nobles Chevaliers,
Vous avez envie de conquérir un autre château ?
Vous voulez vous mesurer avec un autre clan ?
Vous avez envie de connaître la vie des différents groupes de population du moyen-âge ?

Alors venez participer à notre Weekend médiéval à Mersch.

Quand : du 28 au 29 avril 2018
Où : à Mersch
Rendez-vous : à 9:45 à Mondorf (arrêt Christophorus)
Fin : à 16:40 au même endroit
Prix : 40€ par participant

Inscription : jusqu'à samedi, le 21. Avril 2018 en envoyant l'argent sur le compte des Munnerefer Mais BGLL IBAN LU19 0030 8721 8794 0000
avec la mentioun: Nom de l'enfant + moyen-age et en evoyant la souche à

Daniel Wagner
17, rue de la Résistance
L-5651 Mondorf-les-bains
wagnerdani@live.com

Matériel : sac à dos avec tout ce que vous avez besoin pour un weekend (sac de couchage, pyjama-jogging, affaires de toilettes, chaussures pour l'intérieur, vêtements et sous-vêtements de rechange, petit sac à dos pour randonnées, gobelet, bidon, une lampe de poche …), un objet médiéval si possible, foulard, petit livre de scouts, bloc, bic,…..

Vous n'avez pas besoin d'un Carrymat ni d'une gamelle.

Vos chefs scouts

15-18 ans

programme trimestriel pour explorers

Avril

Sa 21	entreprise « Seefekëscht bauen »	13:30-16:30
Sa 28	entreprise « Seefekëscht bauen »	13:30-16:30

Mai

Ma 01	« Meekranz » + « Seefekëscht bauen »	11:00-17:00
Ve-Sa 4-5	raid de nuit FNEL Explorer	
Sa 12	réunion	10:00-12:00
Sa 19-Je 24	camp de Pentecôte en France (tout le groupe)	
Sa 26	pas de réunion	

Juin

Sa 02	nuit du sport	19:00-23:30
Sa 09	fête achèvement des gros oeuvres home	11:00-…
Sa 16	visite et grillade groupe à Remerschen	10:15-….
Ve 22	cortège Fête nationale	17:45-19:30
Sa 23	pas de réunion	
Sa 30	dernière réunion pour l'année 17-18	10:00-12:00

Juillet

Sa 07	« Seefekëschterennen »	…
Di 08	Pow-Wow FNEL à Strassen	09:00-16:50
Di 15	Mondorfffête	11:00-22:00

EN CAS D'EMPÊCHEMENT, merci de contacter Jeff Krier (Tél: 661710740) krije139@gmail.com ou

FNEL Explorerraid
vum 4-5. Mee 2018

De Rendezvous ass zu Dummeldeng op der Gare (no 6 Auer owes), déi genau Auerzäiten kritt dir méi spéit matgedeelt, och wat den Retour betrefft.

De Raid dauert vu Freides owes bis Samdes moies nom Kaffi.

All Explorer/jonke Rover muss sech
bis den 24. Abrëll beim Jeff um
Tel: 661710740 umellen.

Matbréngen musst dir äre Rucksak mat Gamelle, Becher, Besteck, Kichenduch, Schlofsak an Carry-Matte, Wäschsaachen etc .... (nëmmen de Minimum mathuelen).

Uniform a fest Schong undoen!!!

Den **Trajet** gëtt mat ganz üblechen an manner übleche Scouts-Techniken gezeechent.

De **Präis** ass 15 €, z'iwwerweisen am Umellungsdélai op de Compte vun de Munnerefer Mais BGLL IBAN LU19 0030 8721 8794 0000 mat der Mentioun: Numm + EX Raid 18.
D' Souche ass beim Jeff ofzeginn

Jeff an Hengi

18-26 ans

programme trimestriel pour rovers

Abrëll

Sa 21	entreprise « Seefekëscht bauen »	13:30-16:30
Sa 28	entreprise « Seefekëscht bauen »	13:30-16:30

Mai

Ma 01	« Meekranz » + « Seefekëscht bauen »	11:00-17:00
Ve-Sa 4-5	raid de nuit FNEL Explorer	
Sa 19-Je 24	camp de Pentecôte en France (tout le groupe)	

Juin

Sa 02	nuit du sport	19:00-23:30
Sa 09	fête achèvement des gros oeuvres home	11:00-…
Sa 16	visite et grillade groupe à Remerschen	10:15-…
Ve 22	cortège Fête nationale	17:45-19:30

Juillet

Sa 07	« Seefekëschterennen »	…
Di 08	Pow-Wow FNEL à Strassen	09:00-16:50
Di 15	Mondorfffête	11:00-22:00

EN CAS D'EMPÊCHEMENT, merci de contacter
Hengi (Ouistiti) (Tél: 621166470) henri.schreiner@education.lu

1te Mee (Meekranz) a Seefekëscht bauen

Sou wéi dat lescht Joer treffen sech d'Explorer, Rover **a Cheffen**
fir hirem Gruppechef e Meekranz z'offréieren.
No engem klenge Snack fuere mir an d'Home fir weider un eiser Seefekëscht ze bauen.

Rendez-vous ass um 11:00 Auer
am Wouer Bësch beim Waasserreservoir

Schluss ass géint 17:00 Auer
Am Home

Matzebréngen ass e Secateur, Händschen
an natierlech de Foulard

Wien net kann do sinn, muss sech beim Jeff ofmellen (Tél: 661710740)

Entreprise „Seefekëscht"

Samschdes, den 21ten an 28ten Abrëll 2018 (13:30 - 16:30)
Meindes, den 1ten Mee (nom Meekranz – 17:00)
Samschdes, den 7te Juli (Détailler kommen méi spéit)

schaffen mir intensiv an onsem Home un onser Seefekëscht,
dofir aal Kleeder undinn/matbréngen.
All handwierklech an artistesch Oder
gëtt gebraucht

Wien net kann do sinn, muss sech beim Jeff ofmellen
(Tél: 661710740)

Nuit du Sport (02 juin 2018)

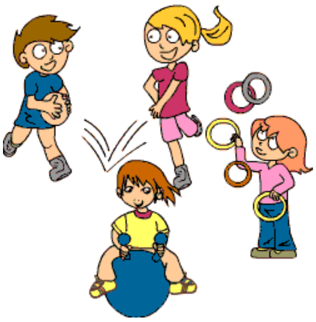

D'Nuit du sport gëtt vun der Sportskommissioun organiséiert zësumme mat de Veräiner aus der Gemeng.
D'Munnerefer Mais maachen och mat wéi all Joer mat engem flotte Stand a flotte Spiller.

Mondorf-les-Bains virum centre sportif Roll Delles.

Rendez-vous: 19:00 Auer   Schluss: 23:30 Auer
Tenue: Uniforme

Keen Encadrement sur place, bréngt är Elteren mat, et gëtt formidabel

KENG VERSAMMLUNG MOIES

La nuit du sport est organisée par la commission des sports de la commune ensemble avec les associations locales.

Les Munnerefer Mais participent de nouveau à cette manifestation avec un stand et des jeux pour enfants. Mondorf-les-Bains devant le centre sportif Roll Delles.

Rendez-vous: 19:00   Fin 23:30
Tenue : Uniforme

Pas d'encadrement, venez en famille, ce sera formidable

PAS DE REUNION LE MATIN

Fête “Achèvement des gros oeuvres home” (09.06.18)

Invitation

9.6.2018

Fête pour l'achèvement des travaux de gros œuvres au nouveau home Scout

Une grande fête traditionnelle d'achèvement du gros œuvre aura lieu samedi, le **9 juin 2018 à 11 heures** au Badboeschelchen (ancien camping) à Mondorf-les-Bains 1 route de Burmerange.

Par la présente nous invitons tout le groupe des Munnerefer Mais, ainsi que tous les membres de l'Amicale des Munnerefer Mais et du Scout Center Badboeschelchen à participer à cette fête. Les parents et la famille des scouts sont cordialement invités à participer également à notre fête en présence des autorités communales et du Ministre de la jeunesse.

Après les discours officiels nous vous invitons au verre d'honneur et à l'agape servie par les Munnerefer Mais.

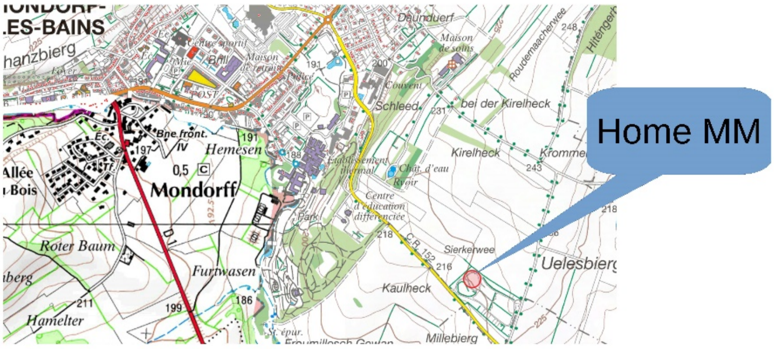

Visite a Grillade vum Grupp

Als Gruppenaktivitéit vum Scoutsjoer 2017/18 invitéieren mir iech Alleguer,
jo och iech léif Elteren a Comitésléit vun den MM an AMM

e Samsdeg, den **16. Juni 2018** op e gemittlechen Dag.

Ufänken géifen mir mat enger flotter Visite guidée fun der

Réserve naturelle zu Remerschen.

Rendez-Vous ass um 10:15 Auer   **5, Bréicherwee**   **L-5441 Remerschen**

D'Visite dauert 2 Stonnen .
Duerno, esou géint 13.00h Auer, invitéieren mier iech
op eng knuspereg **Grillade op de Site « Klengen Parc » zu Munneref**,
wou mir zesummen den Dag gemittlech auskléngen loossen.

(Bei schlechtem Wieder grillen mir enner Dach).

Den Apero an d'Grillade gëtt offréiert vun den Munnerefer Mais.

Mir hoffen datt dir all bei dësem flotten Dag kennt dobäi sinn.
Mellt iech weg bis spéitestens den **1. Juni 2018**, beim Carlo Schott (Morse)

(carlo@marbrerie-schott.lu)

Bescht Scoutsgréiss
Äer Gruppecheffen

Visite et grillade du groupe

Pour notre activité de groupe de l'année 2017/18, nous vous invitons tous,
…oui, aussi vous les parents

le samedi, **16 juin 2018** à une journée conviviale

On démarre cette journée avec une visite guidée intéressante de la

Réserve naturelle à Remerschen

Rendez-vous à 10:15 hrs **5, Bréicherwee** **L-5441 Remerschen**

Durée de la visite : 2 heures
Vers 13:00 hrs, vous êtes tous invités à une **grillade succulente au site « klénge Parc » à Mondorf.**

(En cas de mauvais temps, la grillade se fera à un lieu couvert).

L'apéro et la grillade sont offerts par les Munnerfer Mais.

On espère vous y voir tous en grand nombre.

Merci de vous enregistrer jusqu'au 1ier juin 2018 auprès de Carlo Schott (Morse)

(carlo@marbrerie-schott.lu)

Salutations scoutes
Vos chefs de groupe

Virowend Nationalfeierdag (22.06.18)

Als Scouten huele mir natierlech un de Feierlechkeeten um Virowend vum Nationalfeierdag zu Munneref deel an do ass et wichteg datt dir ALL dobäi sidd!!!

Natierlech si mir hei a kompletter Uniform.

Rendez-vous: 17:45 bei der Kiirch

Schluss: géint 19:30 an der Geméng

Wien net komme kann, (gëllt och fir Explorer a Cheffen)
MUSS sech beim Gruppechef Haathee ofmellen
Tel: 621 266 407

Comme la tradition l'exige, notre groupe participera aux festivités à la veille de la fête nationale à Mondorf. Il est important que vous y soyez tous présents!!!

À mettre l'uniforme complèt

Rendez-vous: 17:45 devant l'église

Fin: vers 19:30 à la commune

Si tu ne peux pas participer, n'oublie pas de contacter ton chef de groupe Haathee (ceci est aussi valable pour explorers et chefs)
Tél: 621 266 407

Pow-Wow à Strassen (08.07.18)

Pow-Wow zu Stroossen (08.07.18)

Mondorfffête

Fête familiale organisée par la commune de Mondorf (L)

en collaboration avec Mondorff(F)

Dimanche, le 15 juillet 2018
Place des villes jumelées de 11h00 à 15h00
Parc thermal de 15h00 à 22h00

Concerts variés,
animations originales pour enfants et adultes
stands de restauration,

Notre groupe y participera l'après-midi
avec un stand dans le parc thermal

Venez en famille pour vivre de beaux moments.
Les membres de notre groupe portent leur foulard.
L'encadrement des enfants se fera par les parents.

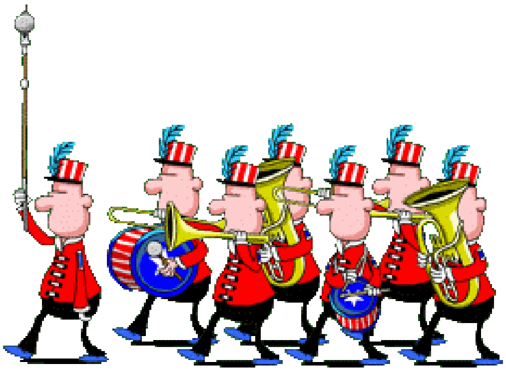

D'MAUS, DÉI SEET

Ancienne gare Jangeli

A partir de 1882, une ligne de chemin de fer à voie étroite reliait Remich à Luxembourg-ville, en passant par Mondorf-les-Bains.

Le petit train prit le sobriquet "Jangeli".

Le café-restaurant servait en tant que bâtiment voyageurs. En face, on y avait construit un chalet en bois pour la vente des billets.

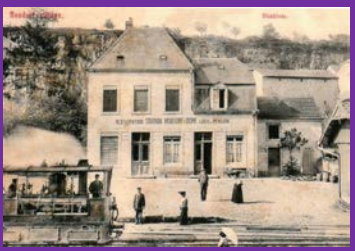

Fiches souches louveteaux,scouts,explorers

Souche fête Home (09.06.18) pour tous les membres

Je soussigné(e) .... autorise mon/mes enfant(s)

....

à participer à la fête de l'achèvement des gros œuvres du nouveau home, le 9 juin 2018

merci de rajouter ----- adultes à la grillade

Signature

Souche visite et grillade (16.06.18) pour tous les membres

Je soussigné(e) .... autorise mon/mes enfant(s)

....

à participer à la visite grillade à Remerschen, le 16 juin 2018

merci de rajouter ----- adultes à la visite et/ou grillade (à biffer ce qui ne convient pas)

Signature

Souche Pow-Wow (08.07.18) pour tous les membres

Je soussigné(e) .... autorise mon enfant ....

à participer au Pow-Wow FNEL à Strassen, le 8 juillet 2018

Signature

Souche FNEL Explorerraid (04-05.05.18) pour explorers

Je soussigné(e) .... autorise mon enfant ....

à participer au raid de nuit Explorer FNEL du 4 au 5 mai 2018

Signature

Souche Weekend Moyen-Age (28-29.04.18) pour scouts

Je soussigné(e) .... autorise mon enfant ....

à participer au weekend Moyen-Age du 28 au 29 avril 2018 à Mersch

Signature

Souche sortie (21.04.18) pour scouts

Je soussigné(e) .... autorise mon enfant ....

à participer à la sortie, le 21 avril 2018

Signature

Et geet virun mam Home